CARRARO
Tractors Built for the Best™

AGRICUBE

Tracteurs pour spécialistes
Frutteto Basso

Agricube
Frutteto Basso

- Le nouveau Frutteto Basso (FB) entre de plein droit dans la famille des tracteurs spéciaux de la marque Carraro Tre Cavallini, enrichissant ainsi encore davantage la vaste gamme des modèles Vigneto (V), Vigneto Largo (VL), Vigneto Largo Basso (VLB), Frutteto (F), Frutteto Largo (FL).
- Disponible avec deux motorisations FPT de 80 cv et 90 cv, 4 cylindres turbo, 3 200 cc, ce nouveau tracteur agricole répond aux besoins de ceux qui travaillent dans les vignobles couverts, les serres, les noiseraies, les oliveraies, les orangeraies et, de façon pus générale, dans les arbres bas.
- Muni d'un essieu avant 4rm et d'une transmission 24 Fw + 24 Rw à inverseur mécanique et Hi-Lo mécanique, synchronisés de la marque Carraro, le nouveau tracteur Frutteto Basso (FB) est disponible avec des roues arrière de 24" ou de 20".
- Dans les deux versions, il atteint une vitesse maximale de 40 km/h qui garantit une efficacité totale même dans les déplacements.

Agricube Caractéristiques
Frutteto Basso

Montée sur le côté droit

› L'attention particulière que nous avons accordée au développement de l'ergonomie nous a permis d'obtenir un accès au poste de conduite propre, fonctionnel et garantissant une montée aisée et rapide.

Poste de conduite

› L'ergonomie du poste de conduite et l'agencement du tracteur ont été conçus dans les moindres détails pour allier la fiabilité et le confort aux exigences particulières du poste de conduite rabaissé, en laissant un ample espace de manœuvre au conducteur.

Agricube Caractéristiques
Frutteto Basso

Tableau de bord et volant

› Le volant est parfaitement aligné par rapport au coffre, ce qui garantit le profil rabaissé du tracteur.

› Visibilité de l'afficheur et accès aux commandes excellents.

Leviers de commandes

› Parfaitement intégrés, ils suivent harmonieusement le profil du tracteur, ce qui permet de prévenir le risque de voir la végétation gêner leur actionnement.

Agricube Dimensions et Poids
Frutteto Basso

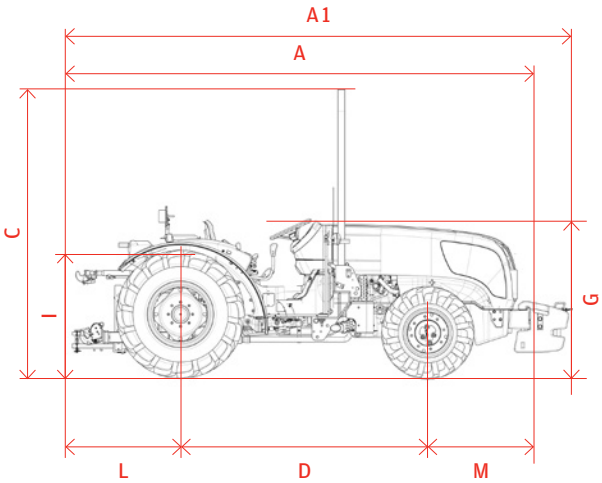

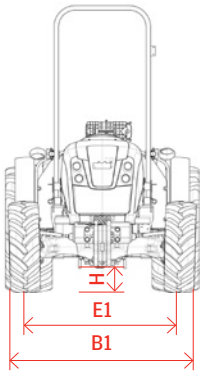

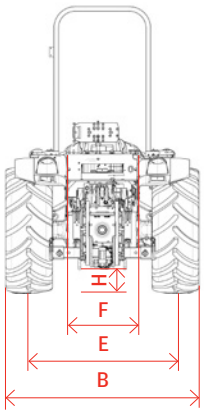

	Dimensions avec roues avant 260 / 70R16 – Arrière 380 / 70R20	
A	Longueur hors tout	3 864 mm
A1	Longueur hors tout avec lest	4 172 mm
B	Hors tout arrière maxi et mini	1 868 mm / 1 418 mm
B1	Hors tout avant maxi et mini	1 672 mm / 1 556 mm
C	Hauteur avec arceau levé	2 390 mm
D	Pas	2 074 mm
E1	Voie avant	1 257 mm / 1 373 mm
E	Voie arrière	1 024 mm / 1 474 mm
F	Largeur intérieure des pare-boue	600 mm
G	Hauteur maximale du coffre	1 250 mm
H	Écartement par rapport au sol avant et arrière	230 mm (avant) / 210 mm (arr.)
I	Hauteur du poste de conduire (assise du siège)	1 000 mm
L	Porte-à-faux arrière	940 mm
M	Porte-à-faux avant	856 mm
Poids total	Sans conducteur et sans lest à l'avant	2 600 kg

Agricube Données techniques
Frutteto Basso

	80 FB	90 FB
MOTEUR		
Moteur, fabricant	FPT	FPT
Nom du moteur	F5C (EURO IIIA)	F5C (EURO IIIA)
Cylindrée	3 200 cm³	3 200 cm³
Nombre de cylindres / Configuration	4 turbo	4 turbo intercooler
Système de refroidissement	À liquide	À liquide
Puissance maxi ISO kW/hp	55 / 74,8	65 / 88,4
Puissance ISO à la prise de force kW/hp	46 / 62	55 / 75
Tours puissance maxi	2 300	2 300
Tours couple maxi	1 250	1 300
Couple maxi	310 Nm @ 1 250 rpm	350 Nm @ 1 250 rpm
Réserve de couple	37%	36%
Capacité du réservoir de carburant	71 l	71 l
Capacité du réservoir avec prise de force avant	52,3 l	52,3 l
Échappement	Horizontal	Horizontal
Batterie	100 Ah	100 Ah
Alternateur	80 A	80 A
Démarreur	4,2 kW	4,2 kW
TRANSMISSION		
24 / 24 24 vitesses avant 24 vitesses arrière	**Leviers de vitesses:** Latéraux · **Boîte:** 4 rapports synchronisés pour les vitesses **Gamme:** 3 gammes de vitesse Lent/Moyen/Rapide **HI-LO:** mécanique · **Inverseur:** mécanique **Vitesse minimale du tracteur:** 0,5 km/h avec roues arrière 24” **Vitesse maximale du tracteur:** 42 km/h avec roues arrière 24”	
PRISE DE FORCE MÉCANIQUE SERVOCOMMANDÉE		
Vitesse (disque d’embrayage à sec)	540 / 540 E - 540 / 1.000	
Prise de force synchronisée	Option	
Indicateur de vitesse sur le tableau de bord	Base	
EMBRAYAGE		
Indépendant, à sec à double disque en cerametallik	11"	
FREINS		
Commande	Mécanique et hydraulique, 10 disques à bain d’huile	
BLOCAGE DIFFÉRENTIEL		
Type	Mécanique	
Embrayage	Électrohydraulique	
ESSIEU AVANT		
Angle de braquage maximum	52°	
Angle d’oscillation	7°	
Distance des brides	1 325 mm	
Embrayage 4WD	Électrohydraulique	
Blocage différentiel	Patinage limité	

ESSIEU ARRIÈRE	
Type	Épicycloïdal
Rapport	6:1
Distance des brides	1 242 mm
SYSTÈME HYDRAULIQUE	
Capacité des pompes (l/min) – base	64,7 + 28,8
Distributeurs	Diviseur de flux + 1 SE / DE + 1 SE / DE flottant
FIXATION TROIS POINTS ET ÉLÉVATEUR ARRIÈRE	
Capacité maxi de levage	2 400 kg
Levage	Mécanique avec position, effort et contrôle mixte
Catégorie	2 / 1 / 1N
Parallèles	À enclenchement rapide, réglables
FIXATION TROIS POINTS ET ÉLÉVATEUR AVANT / PRISE DE FORCE	
Capacité maxi de levage	1 500 kg
Prise de force	1 100 tours / min.
CROCHET DE REMORQUAGE ITALIE	
À émerillons (base), coulissant (option)	Catégorie Cuna C (base), Catégorie Cuna C + D2 (option)
CROCHET DE REMORQUAGE EXPORT	
À émerillons (base), coulissant (option)	Catégorie CE
LESTS AVANT (EN FONCTION DU TYPE DE PNEU*)	
Option	4 éléments × 30 kg (120 kg), 6 éléments × 30 kg (180 kg)
Option	10 éléments × 30 kg (300 kg), 12 éléments × 30 kg (360 kg)
POSTE DE CONDUITE PLATEFORME	
Plateforme	Suspendue, insonorisée, sur 4 silent-blocs.
Arc de protection	Avant renversable
Volant	Fixe
Siège	À suspension mécanique, en PVC
Rétroviseurs	1 rétroviseur côté gauche (base) 1 rétroviseur côté droit (option)
Tableau de bord	Multifonctions
Manuel de l'opérateur	En italien / anglais

* **ÉQUIPEMENT DE PNEUS EN OPTION**
Av. 280/70R16 – Arr. 380/70R24
Av. 280/70R16 – Arr. 360/70R24

CARRARO
Tractors Built for the Best™

FR

Carraro Spa

Via Olmo, 37
35011 Campodarsego
Italie
T +39 049 9219111
F +39 049 9289111

Carraro Tractors
Service & Support
Viale del lavoro, 1
45100 Rovigo
Italie
T +39 0425 403611
F +39 0425 403674

Carraro Tractors
Sales & Engineering
Via Trentino, 4/6
35043 Monselice
Italie
T +39 0429 1709111
F +39 049 9289271

info@carrarotractors.com

Les données présentées sur cet imprimé sont fournies à titre purement indicatif ; les modèles décrits pourront être modifiés sans préavis par le constructeur.

Les dessins et les photographies peuvent se référer à des équipements en option ou à des agencements destinés à d'autres pays. Pour toute autre information, s'adresser à notre réseau de vente.

www.carrarotractors.com